CM 3 Mini

Art.nr.18001
EAN:4051814356643

- Universell einsetzbare Deckenhalterung
- Für Displays von 26-40 Zoll (66 - 101 cm)
- VESA kompatibel mit: 100x100-400x200 mm
- Max. Belastbarkeit: 60 kg
- Höhenverstellbar: 50 - 84 cm (stufenlos verstellbar)
- Höhe der Halterung (VESA-Schienen) in zwei Etappen einstellbar
- Neigungswinkel: 15°
- Schwenkbar: 360°
- Integrierte Kabelführung
- Material: Aluminium
- Gewicht: 4,7 kg
- Die Lieferung erfolgt inklusive aller Befestigungsmaterialien und Montageanleitung
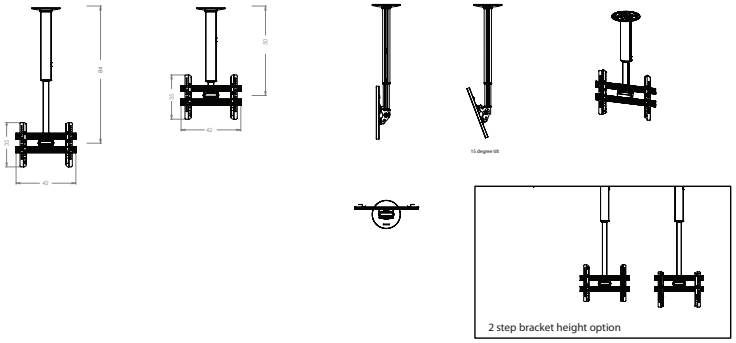
CM 3 Mini
Art. 18001