CM 3

Art.nr.18003
EAN:4051814356674

- Universell einsetzbare Deckenhalterung
- Für Displays von 26-40 Zoll (66 - 101 cm)
- VESA kompatibel mit: 100x100-400x200 mm
- Max. Belastbarkeit: 55 kg
- Höhenverstellbar: 74 - 130 cm (stufenlos einstellbar)
- Höhe der Halterung (VESA-Schienen) in zwei Etappen einstellbar
- Neigungswinkel: 15°
- Schwenkbar: 360°
- Integrierte Kabelführung
- Material: Aluminium
- Gewicht: 5,2 kg
- Die Lieferung erfolgt inklusive aller Befestigungsmaterialien und Montageanleitung
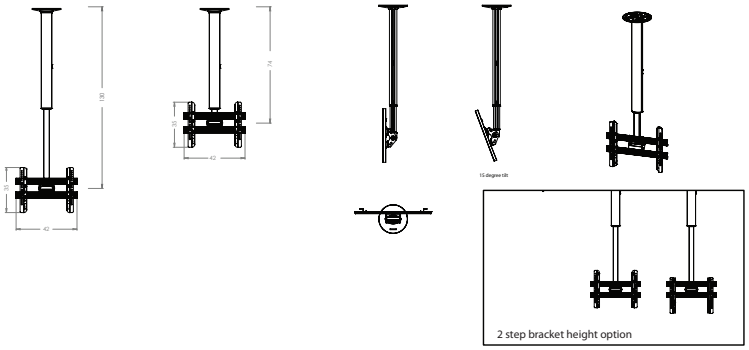
CM 3
Art. 18003